COOL HEAD

PRÉSENTOIRS | Vitrine de comptoir

RG 800

VITRINES DE COMPTOIR RÉFRIGÉRÉES

BAKERY

+2° | +10°

NO FINGER PRINT TECHNO

GAS R290

M1 -1°C +5°C

C ENERGY CLASS

3 +25°C/60RH

LED

DÉTAILS

Thermostat numérique

Clayettes en verre réglables

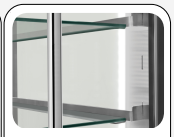

Lampe LED interne

Cadre extérieur en acier inoxydable (revêtement noir)

CARACTÉRISTIQUES GÉNÉRALES

Présentoir de comptoir horizontal réfrigéré	•
Verre carré avec cadre noir et socle en acier inoxydable	•
Refroidissement ventilé	•
Évaporateur traité anti-corrosion	•
Cycle de dégivrage automatique par arrêt du compresseur	•
Commande à afficheur numérique	•
Lampe LED interne	•
Double verre de sécurité trempé avec Low-e (Vitrage à faible émissivité)	•
Portes coulissantes arrière	•
Clayettes en verre réglables (Pièces N° 2)	•
Pieds réglables N° 4	•
Classe énergétique: C	•

DIMENSIONS DU PRODUIT

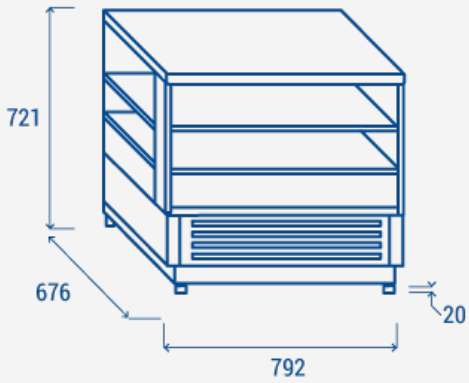

SPÉCIFICATIONS TECHNIQUES

Capacité	**180 L**
Température	**M1 (-1°C~+5°C)**
Consommation	**6.83 kWh/24h**
Puissance nominale	**450 W**
Niveau de bruit	**50 dB(A)**
Poids net	**92.00 Kg**
Poids brut	**115.00 Kg**
Dimensions extérieures (LxPxH mm)	**792x676x731**
Dimensions internes (LxPxH mm)	**749x613x409**
Dimensions de l'emballage (LxPxH mm)	**860x750x850**
Quantités de chargement 20'/40'/40'HQ	**36/82/123**

CERTIFICATIONS

CE RoHS

COOL HEAD EUROPE
We make the world a cooler place

www.coolheadeurope.com